DEANTE · ALPINIA

Deante Alpinia Keramikwaschbecken, Unterbau weiß

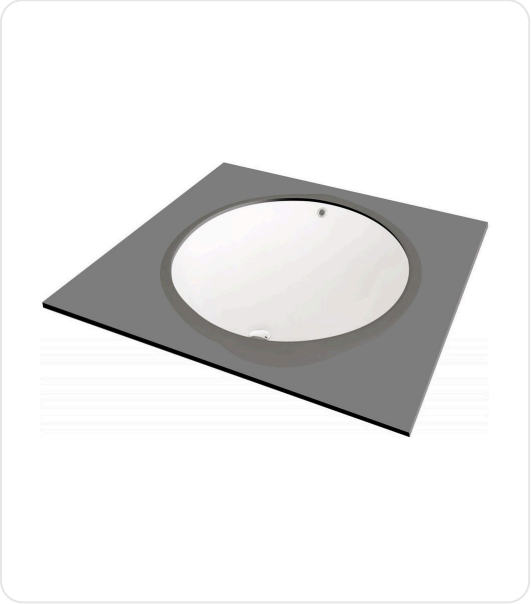

Hersteller	Deante
Marke	Deante
Herstellernummer	CGA_6U5U
EAN	5907650831426
Serie	Alpinia
Ausführung	weiß
Herstellergarantie	10 Jahre
Verpackung (L × B × H)	460 × 460 × 220 mm · 6,6 kg

PRÜFZEICHEN & ZERTIFIKATE

PZH (PL)

TECHNISCHE DATEN

Waschbecken

Dicke	140
Höhe	191
Länge	430
Material	Keramik
Ausführung	weiß
Breite	330 mm
Montage	Unterbau

CGA_6U5U · MASSZEICHNUNG

Maße & Anschlüsse

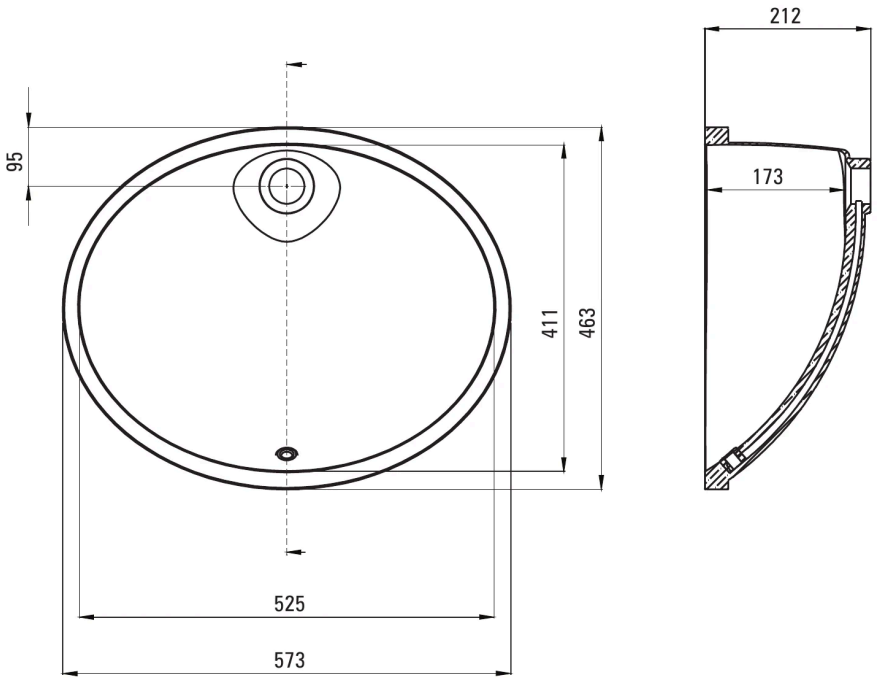

Tolerancja wymiarów ±5% dla wartości do 200 mm i ±3% dla wartości powyżej 200 mm
All dimensions in mm tolerance ±5% for below 200 mm and ±3% for above 200 mm

MERKMALE

- Harte und langlebige Keramik, die ihre Eigenschaften auch bei längerem Gebrauch nicht verl
- Antibakterielle Beschichtung zur Verhinderung von Mikrobenwachstum

Alle Maße in mm. Angaben laut Hersteller, Stand 04.11.2026. Technische Änderungen und Irrtümer vorbehalten. Weitere Unterlagen wie Montageanleitung, Zertifikate und CAD-Dateien findest du auf der Produktseite unter „Technische Unterlagen“.