DEANTE · CORDA

Deante Corda Granitspülbecken, 1-Becken, Unterbau Anthrazit Metallic



Hersteller	Deante
Marke	Deante
Herstellernummer	ZQA_T10A
EAN	5907650845683
Serie	Corda
Ausführung	Anthrazit Metallic
Herstellergarantie	18 Jahre
Verpackung (L × B × H)	660 × 660 × 330 mm · 16,2 kg

PRÜFZEICHEN & ZERTIFIKATE

PZH (PL)

TECHNISCHE DATEN

Waschbecken

Höhe	200
Länge	440
Material	Granit
umkehrbar	Ja
Ausführung	Anthrazit Metallic
Breite	440 mm
ausgerüstet	Ja
Art der Oberfläche	mat
Montage	Unterbau, eingebaut, Bündig mit der Arbeitsplatte
Beckenzahl der Spüle	1
Schrank-Mindestbreite	500

Garnitur Für Spüle

Ausführung	Stahl
Stöpselart	manual-
Platzsparender Siphon	Ja
Möglichkeit zum Anschluss einer Spül-/Waschmaschine	Ja

ZQA_T10A · MASSZEICHNUNG

Maße & Anschlüsse

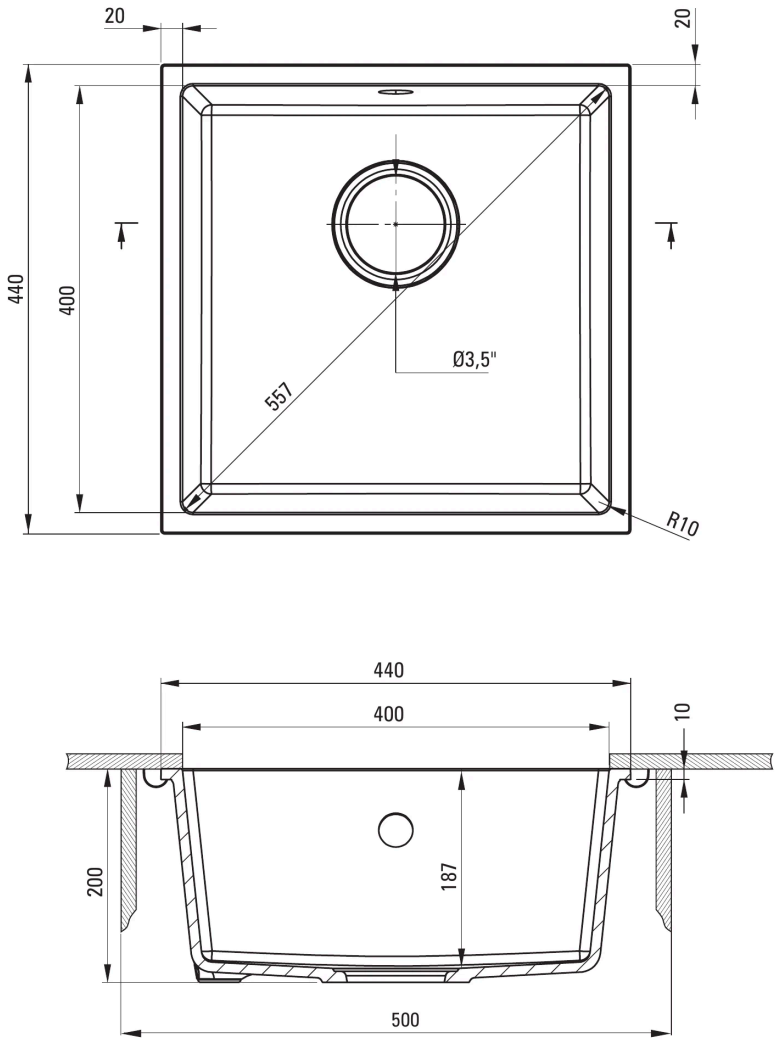

MERKMALE

- Spüle ausgestattet mit Garnitur mit einem Anschluss an die Spülmaschine
- Die mit Silberionen angereicherte Ausführung fügt antiseptische Eigenschaften hinzu
- ACHTUNG! Bevor Sie ein Loch in die Arbeitsplatte schneiden, um die Keramikspüle zu install
- Längste 18 Jahre Garantie
- Eigenschaften von Deante-Granit: Widerstandsfähigkeit gegen Stöße, hohe Temperaturen, Verf
- Platzsparsiphon, der unter anderem Mülltrennung erleichtert
- Deante Design Studio Kollektion
- Durch die hydrophoben Eigenschaften werden Wassermoleküle abgestoßen

Alle Maße in mm. Angaben laut Hersteller, Stand 03.11.2026. Technische Änderungen und Irrtümer vorbehalten. Weitere Unterlagen wie Montageanleitung, Zertifikate und CAD-Dateien findest du auf der Produktseite unter „Technische Unterlagen“.