DEANTE · ZORBA

Deante Zorba Granitspülbecken, 1-Becken Graphit Metallic



Hersteller	Deante
Marke	Deante
Herstellernummer	ZQZ_G103
EAN	5908212096468
Serie	Zorba
Ausführung	Graphit Metalic
Herstellergarantie	18 Jahre
Verpackung (L × B × H)	670 × 600 × 330 mm · 11,0 kg

PRÜFZEICHEN & ZERTIFIKATE

PZH (PL)

TECHNISCHE DATEN

Waschbecken

Höhe	184
Länge	440
Material	Granit
Ausführung	Graphit Metalic
Breite	440 mm
ausgerüstet	Ja
Anzahl der Löcher	2
Art der Oberfläche	mat
Montage	eingebaut
Beckenzahl der Spüle	1
Schrank-Mindestbreite	450
Beckendicke Nr. 1	170 mm
Ausschnitt Länge Einbau	420

Garnitur Für Spüle

Ausführung	Stahl
Stöpselart	automatisch
Platzsparender Siphon	Ja
Möglichkeit zum Anschluss einer Spül-/Waschmaschine	Ja

ZQZ_G103 · MASSZEICHNUNG

Maße & Anschlüsse

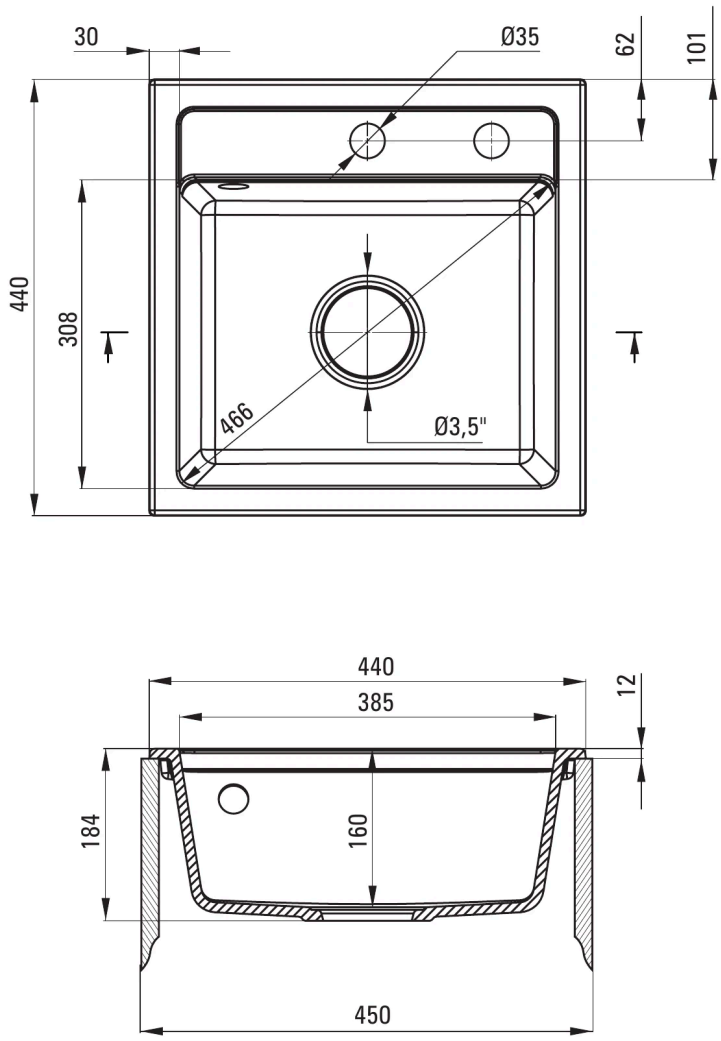

MERKMALE

- Spüle ausgestattet mit Garnitur mit einem Anschluss an die Spülmaschine
- Garnitur mit automatischer Abfluss-Schließung
- Die mit Silberionen angereicherte Ausführung fügt antiseptische Eigenschaften hinzu
- Längste 18 Jahre Garantie
- Eigenschaften von Deante-Granit: Widerstandsfähigkeit gegen Stöße, hohe Temperaturen, Verf
- Platzsparsiphon, der unter anderem Mülltrennung erleichtert
- Durch die hydrophoben Eigenschaften werden Wassermoleküle abgestoßen

Alle Maße in mm. Angaben laut Hersteller, Stand 03.11.2026. Technische Änderungen und Irrtümer vorbehalten. Weitere Unterlagen wie Montageanleitung, Zertifikate und CAD-Dateien findest du auf der Produktseite unter „Technische Unterlagen“.